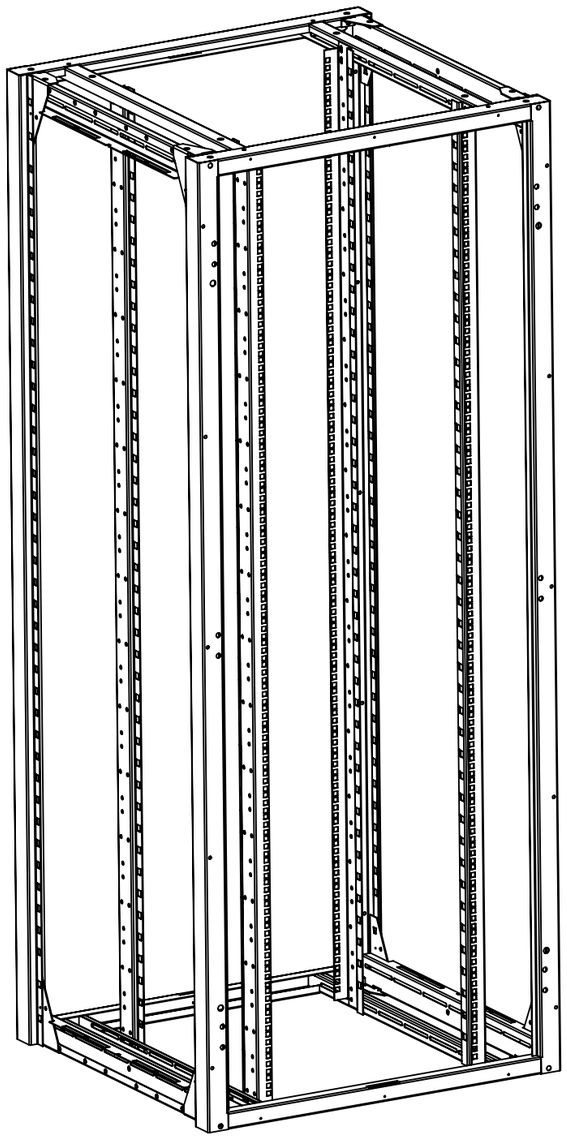

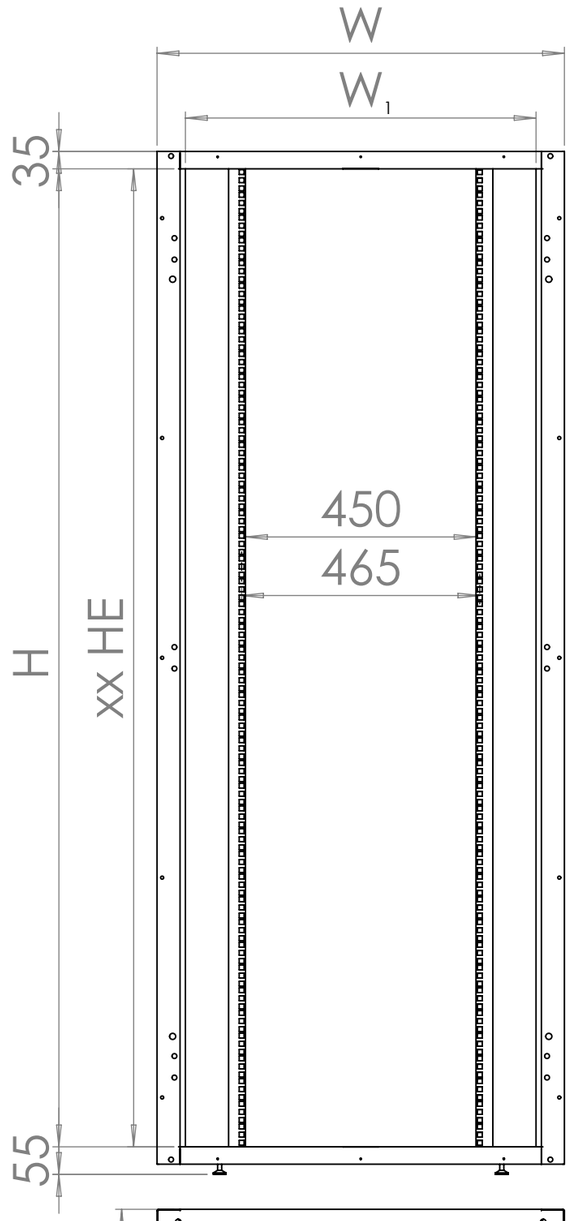

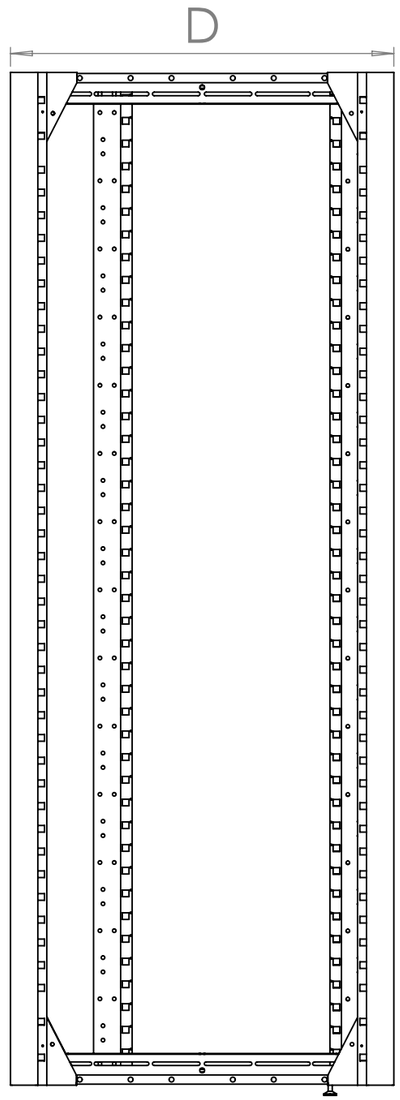

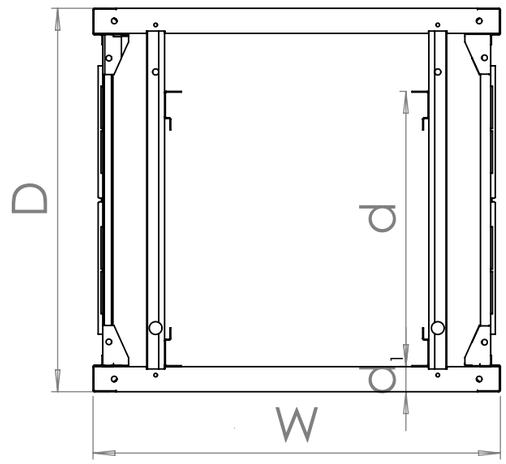

O.D.M. d.o.o.	Naziv in mere: Ecom 8080	Str.: 1/1
		Format: A3